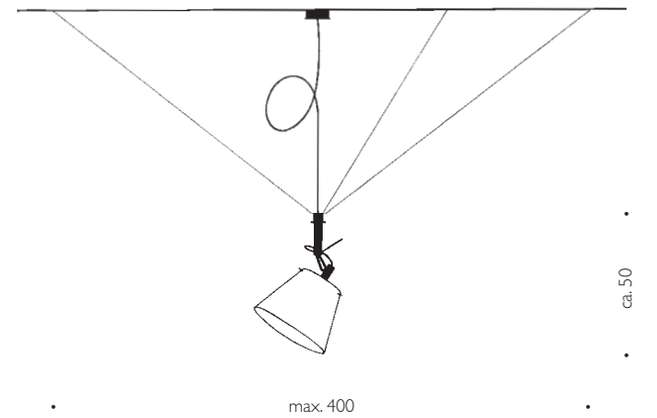

Da + Dort
Design: Christoph Matthias/Ingo Maurer 2003/2012

Papier, Edelstahl, Kunststoff. 230/125V. Halogen max. 150 Watt, Fassung E27. An drei Seilen aufgehängt. Innerhalb der Aufhängepunkte stufenlos höhenverstellbar und in alle Richtungen zu verschieben. Aufhängepunkte nach Wahl. Leuchtenkopf, Ø 28 cm, um 360° dreh- und 45° schwenkbar. Lieferung mit Deckenbaldachin Ø 8 cm und Leuchtmittel.

Paper, stainless steel, plastic. 230/125V. Halogen max. 150 watts, socket E27. Suspended on three wires. Freely adjustable in height and width within the lamp's suspension points. Free choice of suspension points. Head of lamp, Ø 28 cm, rotates through 360° and tilts through 45°. Complete with canopy Ø 8 cm and bulb.

Papier, acier affiné, matière plastique. 230/125 volts. Halogène max. 150 watts, culot E27. Suspendue à trois fils. Hauteur réglable sans graduation entre les points de fixation. Se déplace dans toutes les directions. Points de fixation au choix. Tête de la lampe Ø 28 cm, rotative à 360° et orientable à 45°. Livrée avec baldaquin Ø 8 cm et avec ampoule.

Carta, acciaio inossidabile, materiale sintetico. 230/125 volt. Alogena max. 150 watt, portalampada E27. Sospesa a tre cavi. Regolazione continua dell'altezza entro i punti di fissaggio. Orientabile in tutte le direzioni. Punti di fissaggio a scelta. Il riflettore, Ø 28 cm, ruota di 360°, e si inclina di 45°. Fornita con rosone Ø 8 cm e con lampadina.