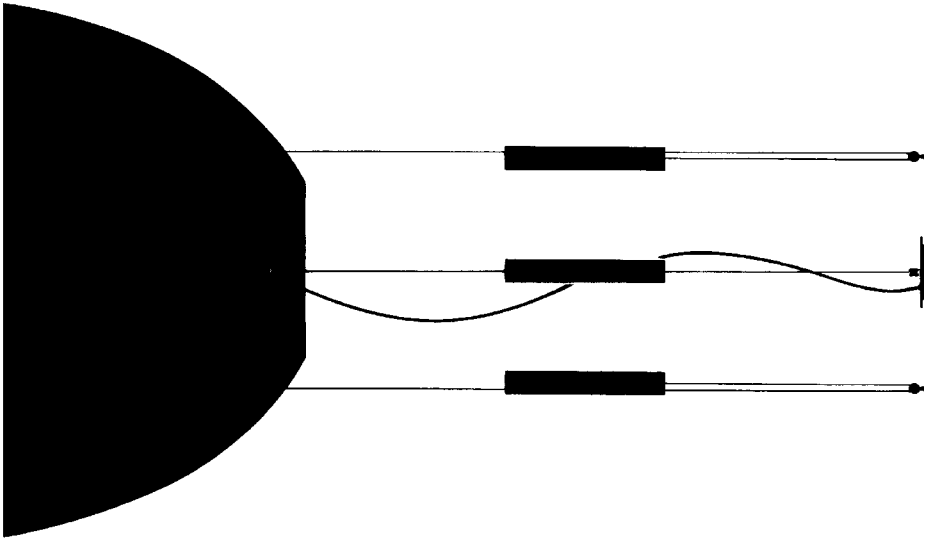

PIERRE OU PAUL Instructions

INGO MAURER

Montageanleitung

Bitte vor der Montage aufmerksam lesen und sorgfältig aufbewahren!

Instructions for assembly

Please read these instructions carefully before going any further, and keep them in a safe place for future reference!

Instructions de montage

A lire attentivement avant le montage et à conserver soigneusement!

Istruzioni di montaggio

Prima del montaggio leggere attentamente le presenti istruzioni e conservarle!

Deutsch	*Seite*	*4*
English	*Page*	*10*
Français	*Page*	*15*
Italiano	*Pagina*	*21*
Zeichnungen	*Seite*	*26*
Drawings	*Page*	*26*
Dessins	*Page*	*26*
Disegni	*Pagina*	*26*

Montage und Elektroanschluss müssen von einer Elektrofachkraft ausgeführt werden. Wir empfehlen, die Montage mit zwei Personen durchzuführen.

"Pierre ou Paul" ist ein handwerklich hergestelltes Produkt. Abweichungen in der Oberflächenstruktur, der Größe oder Form des Objekts sind herstellungstechnisch bedingt und ein gewünschter Teil der Gestaltung.

Wichtig: Die Leuchte hat ein Gesamtgewicht von ca. 18 kg. Bitte überprüfen Sie die ausreichende Tragfähigkeit der Decke. Achten Sie auf adäquate Befestigungsmittel entsprechend der jeweiligen Deckenkonstruktion: Wir empfehlen Schwerlastdübel aus dem Fachhandel.

Achtung: Schalten Sie vor der Montage die Sicherung des Deckenauslasses aus! Achten Sie unbedingt auf den Verlauf von Elektroleitungen, damit auf keinen Fall ein Kabel angebohrt wird.

▶ Montage des Baldachins und der Umlenkrollen

Öffnen Sie den Baldachin (1), indem Sie den Rändelnippel (2) in der Mitte abschrauben und die Abdeckscheibe (3) entfernen. Entnehmen Sie den Beutel mit dem Montagezubehör. (1)
Legen Sie die Position des Baldachins so fest, dass das Kabel des Deckenauslasses durch die große Baldachinöffnung ragt. Benutzen Sie den Baldachin als Schablone zum Markieren der Bohrlöcher. Bohren Sie drei Dübellöcher Ø 8 mm, setzen Sie die Dübel (4) ein und schrauben Sie den Baldachin mit beiliegenden Schrauben (5) fest.
Zum Markieren der drei Seilaufhängungen halten Sie die mitgelieferte Bohrschablone so an die Decke, dass der Baldachin durch die Öffnung in der Mitte der Schablone ragt. Durch Drehen der Bohrschablone können Sie die gewünschte Position festlegen. Markieren Sie alle drei Bohrungen. (1)

Bohren Sie drei Löcher Ø 8 mm für die Seilaufhängungen und setzen Sie die mitgelieferten Dübel (6) oder gegebenenfalls Schwerlastdübel ein. Schrauben Sie jede Umlenkrolle (7) in der Mitte auseinander. Befestigen Sie mit der mittigen Schraube (8) das Deckenteil (7a) fest im Dübel und verschrauben Sie das Rollenteil (7b) wieder mit dem Deckenteil. (1)
Richten Sie die Laufrichtung des Rollenteils zur Mitte des Baldachins.

Achtung: Überprüfen Sie den festen Sitz jeder Umlenkrolle an der Decke, bevor Sie die Kuppel mit den Gewichten daran aufhängen!

Bitte packen Sie die Kuppel (9) vorsichtig aus und tragen Sie die mitgelieferten Baumwollhandschuhe, da die Flächen sehr empfindlich gegen mechanische Einwirkungen sind.

▶ Einsetzen der Elektromontage in die Kuppel

In der Aluminiumkuppel ist ein Ring (23) mit drei Drähten eingespannt. Halten Sie die Elektromontage (20) von unten dagegen und schrauben Sie sie mit den drei Bolzen (24) am Ring fest, wie in Zeichnung (2) dargestellt. Schrauben Sie die Abdeckscheibe (25) mit den drei beiliegenden Inbusschrauben auf die Bolzen.

▶ Aufhängen der Aluminiumkuppel und Anpassen der Seillänge an die Raumhöhe

Für diesen Teil der Montage sind zwei Personen notwendig. Legen Sie die Aluminiumkuppel (9) unter dem Baldachin auf den Boden oder einen Tisch. Fädeln Sie jeweils ein Seil (10) von unten durch eines der Gewichte (11) und schieben Sie das Gewicht auf dem Seil ganz nach unten zur Kuppel. Ziehen Sie das Seil von innen nach außen durch eine Umlenkrolle (7). Kürzen Sie das Seil mit einer Zange so, dass das lose Ende wieder bis nach unten zum Gewicht

reicht und stecken Sie das Seilende von oben bis zum Anschlag in den Seilhalter (12) des Gewichts. Verfahren Sie so mit allen drei Seilen. (3)

Wichtig: Verwenden Sie zum Kürzen eine scharfe Zange und achten Sie darauf, dass das Seil abgeschnitten und nicht abgequetscht wird, da sich ansonsten das Seil aufspleißt und nicht mehr in den Seilhalter einführen lässt.

Die Kuppel hängt nun knapp über der vorherigen Standfläche. Zum Kürzen der einzelnen Seile auf die endgültige Länge hängen Sie nacheinander jeweils ein Gewicht aus.

Wichtig: Wählen Sie die Seillänge so, dass die Gewichte ungefähr in der Mitte der Seile hängen (zwischen A und B).

Die zweite Person sollte das jeweils zu kürzende Seil durch Anheben der Kuppel entlasten. Drücken Sie den Knopf des Seilhalters ein und ziehen Sie das entlastete Seil aus dem Seilhalter. Kürzen Sie das Seil auf die gewünschte Länge und stecken Sie das Ende wieder tief in den Seilhalter. (3)

Wichtig: Das Seil muss zwingend mindestens 3 cm tief in den Seilhalter eingeführt werden!

Verwenden Sie den ersten Seilabschnitt als Maß für die beiden anderen, um die identischen Seillängen sicherzustellen. Kleinere Ungenauigkeiten können durch Verschieben des Gewichts am Seilhalter ausgeglichen werden.

▶ Elektroanschluss im Baldachin

Achtung: Schalten Sie die Sicherung des Deckenauslasses aus!

Lassen Sie die abgemantelte Zuleitung des Deckenauslasses (13) etwa 12 cm aus dem Baldachin ragen und isolieren Sie die Enden der einzelnen Adern ca. 7 mm ab. Schließen Sie Phase und Nullleiter auf der einen Seite der Lüsterklemme (14)

und den Schutzleiter am Erdungsnippel der Käfigmutter (15) entsprechend der Markierung im Baldachin an. (4)
Fädeln Sie das metallumhüllte Lampenkabel (16) durch den Rändelnippel (2) und das Mittelloch der Abdeckscheibe (3) und anschließend durch die Käfigmutter (15) in der Mitte des Baldachins. (1) + (4)
Fädeln Sie das Kabel unter die Zugentlastungslasche (17). Ziehen Sie das Kabel so weit in den Baldachin, dass es auch bei tief hängender Kuppel in weichem Bogen fällt und schrauben Sie die Zugentlastung fest. Schneiden Sie das Kabel ca. 10 cm hinter der Zugentlastung ab und entfernen Sie die Metallumhüllung bis kurz vor der Zugentlastung. Schließen Sie die drei abisolierten Adern an den noch freien Buchsen der Lüsterklemme (14) entsprechend der Markierung an. (4)
Schieben Sie die Abdeckscheibe (3) am Kabel nach oben und schrauben Sie den Rändelnippel (2) zusammen mit der Abdeckscheibe in die Käfigmutter (15) in der Mitte des Baldachins. (1)

▶ Einsetzen/Wechsel des Leuchtmittels

Achtung: Schalten Sie die Sicherung aus und lassen Sie die Lampe vollständig abkühlen! Berühren Sie das neue Leuchtmittel nicht mit bloßen Händen (Einbrenngefahr)!

Entfernen Sie zuerst den Sekundärreflektor (18) und dann das Schutzglas (19). Halten Sie die Elektromontage (20) fest und ziehen Sie das Leuchtmittel (21) seitlich aus der Fassung. Setzen Sie das neue Leuchtmittel ein. (5)

Wichtig: Achten Sie darauf, dass Sie die unterschiedlich dicken Stifte des Leuchtmittels in die entsprechenden Öffnungen der Fassung stecken.

Setzen Sie anschließend Schutzglas (19) und Sekundärreflektor (18) wieder ein. (5)

Überprüfen Sie beim Leuchtmittelwechsel auch die

Sicherung im Baldachin und ersetzen Sie sie gegebenenfalls.

▶ Wechsel der Sicherung

Der Baldachin muss nicht geöffnet werden, um die Sicherung auszutauschen. Die Sicherung (230 Volt = 2 Amp. flink, 125 Volt = 4 Amp. flink) befindet sich seitlich am Baldachin. Lösen Sie den Sicherungshalter (22) mittels Schraubendreher mit einer Vierteldrehung gegen den Uhrzeigersinn. Ziehen Sie den Sicherungshalter ganz heraus und wechseln Sie die Sicherung. Setzen Sie den Halter mit einer Vierteldrehung im Uhrzeigersinn wieder ein. (4)

▶ Pflege

Reinigen Sie die Außenseite der Aluminiumkuppel mit einem weichen Tuch und gegebenenfalls mit einem milden Reinigungsmittel. Sparen Sie dabei den Namensstempel aus.
Die vergoldete Innenseite der Kuppel und das goldene Gehäuse der Lichtmontage können, nachdem sie vollständig ausgekühlt sind, mit einem weichen Tuch gereinigt werden.
Achten Sie bitte darauf, die Flächen nicht mit bloßen Händen zu berühren. Entfernen Sie eventuell entstandene Fingerabdrücke vorsichtig mit einem lösungsmittelfreien Reiniger.

▶ Technische Daten

230 V, max. 300 Watt Studiolampe M38 (2.000 Std. Lebensdauer, laut Herstellerangabe), Sockel GY 9,5. Sicherung 2 Amp. flink
125 V, max. 300 Watt Studiolampe M38 (2.000 Std. Lebensdauer, laut Herstellerangabe), Sockel GY 9,5. Sicherung 4 Amp. flink

1 m Mindestabstand zu brennbaren Flächen: 1 m

Jedes zerbrochene Schutzglas muss unbedingt ersetzt werden.

Eventuell notwendige Reparaturen dürfen nur von einer Elektrofachkraft durchgeführt werden. Die äußere Leitung darf bei Beschädigung nur von der Ingo Maurer GmbH ausgetauscht werden.

The lamp assembly and all electrical work must be carried out by a qualified electrician. We recommend that the assembly be carried out by two people.

"Pierre ou Paul" is a hand-made product. Minor variations in the surface structure, size and shape of the lamp are a natural result of the production process and an intended design feature.

Important: The lamp has a total weight of around 18 kg. Please make sure that your ceiling is capable of taking the strain. Ensure that suitable fixing materials are used, according to the ceiling construction. We recommend using heavy-duty ceiling anchors, available from specialist hardware stores.

Caution: Switch off or remove the fuse for the ceiling outlet before beginning the assembly! Please take care to ascertain the exact position of all electrical wiring, so as to avoid accidentally drilling into a cable.

▶ Assembling the canopy and pulleys

Open the canopy (1) by unscrewing the knurled nut (2) in the centre and removing the cover (3). Take out the bag with the assembly kit. (1)
Position the canopy so that the mains cable from the ceiling outlet protrudes through the large aperture in the canopy. Use the canopy as a template to mark the drill holes. Drill three 8 mm-diameter holes, insert the plugs (4) and attach the canopy with the screws provided (5).
To mark the drill holes for the three suspension cable fixtures, hold the template supplied against the ceiling so that the canopy protrudes through the aperture in the middle of the template. Turn the template to determine the right position and mark the three drill holes. (1)
Drill three 8 mm-diameter holes and insert the plugs supplied (6) or heavy-duty anchors if necessary. Unscrew the two parts of each pulley (7). Screw the ceiling part (7a)

with the central screw (8) into the plug and reattach the roller part (7b) to the ceiling part. (1)
Align the roller parts so that the direction of travel is towards to the centre of the canopy.

Caution: Check that all three pulleys are firmly fixed to the ceiling before attaching the shade with the weights!

Please be very careful when unpacking the shade (9), and use the cotton gloves supplied, as the surfaces are easily damaged.

▶ Inserting the electrical assembly in the shade

Inside the aluminium shade is a ring (23) with three wires. Hold the electrical assembly (20) up against the ring and screw it into place with the three bolts (24), as shown in fig. (2) . Screw the cover (25) over the bolts with the three Allen keys supplied.

▶ Attaching the aluminium shade and adjusting the cable length

Two people are needed for this part of the assembly. Place the aluminium shade (9) on the floor or on a table under the canopy. Thread one of the cables (10) from below through one of the weights (11) and push the weight down along the cable towards the shade. Pull the cable outwards through one of the pulleys (7). Trim the cable with a wire-cutter so that the loose end hangs down as far as the weight and insert the end of the cable from above into the holder (12) on the weight until it reaches the stop. Repeat this procedure with the other two cables. (3)

Important: Use a sharp cutter to trim the cable and make sure that the cut is clean. Do not crush or flatten

the end of the cable, as this will cause fraying and prevent insertion in the holder.

The shade now hangs just above the surface on which it was previously resting. The next step is the final adjustment of the cables to the required length, releasing one weight at a time.

Important: Select the cable length so that the weights hang about half-way up the cables (between points A and B).

The second person lifts the shade to take the strain off the cable to be shortened. Press the button on the cable holder and pull the slackened cable out of the holder. Shorten the cable to the required length and replace the end firmly in the holder. (3)

Important: The end of the cable must be pushed at least 3 cm into the holder!

Use the first cable as the standard for the others to ensure identical lengths. Minor discrepancies can be resolved by adjusting the weight at the holder.

▶ Electrical connection in the canopy

Caution: Switch off or remove the fuse for the ceiling outlet!

Remove a 12 cm section of the outer covering from the mains cable (13) protruding through the canopy, and strip about 7 mm from the ends of the three wires. Connect the phase and neutral wires to the contacts in the terminal (14), as shown in fig. (4), and attach the earth wire to the contact in the cage nut (15), according to the marking in the canopy. (4)
Thread the metal-covered lamp cable (16) through the knurled nut (2) and the aperture in the cover (3) and

then through the cage nut (15) in the centre of the canopy. (1) + (4)
Feed the lamp cable under the retaining strip (17). Pull the cable into the canopy so that it can still fall in a loose arc even when the shade hangs low down, and screw the retaining strip down tightly. Trim the cable about 10 cm from the retaining strip and remove most of the metal covering, leaving only a short section just in front of the retaining strip. Connect the stripped ends of the wires to the free contacts in the terminal (14) according to the markings. (4)
Push the cover (3) up along the cable and screw the knurled nut (2) with the cover into the cage nut (15) in the centre of the canopy. (1)

▶ Inserting/changing the light bulb

Caution: Switch off or remove the fuse for the ceiling outlet and allow the lamp to cool down completely! Do not touch the new bulb with your bare hands (risk of fingermark damage).

Remove the secondary reflector (18) and then the protective glass cover (19). Grasp the lamp fitting (20) and pull the light bulb (21) sideways out of the holder. Insert the replacement bulb. (5)

Important: Ensure that the contact pins on the bulb are correctly inserted, according to thickness, in the corresponding holes in the holder.

Replace the protective glass cover (19) and the secondary reflector (18). (5)

When changing the bulb, also check the fuse in the canopy and replace it if necessary.

▶ Changing the fuse

The fuse can be changed without opening the canopy. The fuse (230 V = 2 A, fast; 125 V = 4 A, fast) is located at the side of the canopy. Release the fuse holder (**22**) by giving it an anticlockwise quarter-turn with a screwdriver. Pull the fuse holder out of the canopy and change the fuse. Replace the holder with the new fuse by giving it a clockwise quarter-turn. (4)

▶ Cleaning

The outer surface of the aluminium shade can be cleaned with a soft cloth, using a mild cleaning fluid if necessary. Do not clean the name stamp.
The gilded inner surface of the shade and the gold housing of the lamp fitting can be cleaned with a soft cloth when they have cooled down completely.
Do not touch the surfaces with your bare hands. Remove any fingermarks carefully with a solvent-free cleaning fluid.

▶ Technical specification

230 V, max. 300 W, studio lamp M38 (2000 hrs life according to manufacturer's specification), GY 9.5 base. Fuse 2 A, fast.
125 V, max. 300 W, studio lamp M38 (2000 hrs life according to manufacturer's specification), GY 9.5 base. Fuse 4 A, fast.

1 m Minimum distance from combustible surfaces: 1 m

The protective glass cover must be replaced in case of damage.

Any repairs that may become necessary must be carried out by a qualified electrician. In the event of damage to the external power cord, replacements may only be fitted by Ingo Maurer GmbH.

Le montage et le branchement électrique sont à effectuer par un électricien. Nous recommandons d'effectuer le montage à deux personnes.

«Pierre ou Paul» est un produit confectionné à la main. Des irrégularités dans la structure de la surface, la taille ou la forme de l'objet sont dûes à la technique de production et font partie du design.

Important: la lampe a un poids total d'environ 18 kg. Veuillez contrôler limite de charge du plafond. Vérifier que les fixations soient adéquates à la construction du plafond: nous recommandons des chevilles de grande portée en vente dans le commerce.

Attention: déconnecter le fusible contrôlant l'arrivée du courant au plafond avant le montage! Il est indispensable de respecter le positionnement des conduites électriques pour éviter de percer un câble électrique.

▶ Montage du baldaquin et des poulies (de mouflage)

Ouvrir le baldaquin (**1**) en dévissant le nipple moleté (**2**) du milieu et en enlevant la rondelle de recouvrement (**3**). Retirer le sachet avec les accessoires de montage. (1)
Positionner le baldaquin de telle manière à ce que le câble de la sortie du plafond dépasse de la grande ouverture du baldaquin. Utiliser le baldaquin comme gabarit pour marquer les trous de perçage. Percer les trois trous de cheville Ø 8 mm, insérer les chevilles (**4**) et visser le baldaquin avec les vis ci-jointes (**5**).
Pour le marquage des trois fils de suspension, tenir le gabarit de perçage ci-joint au plafond de telle manière à ce que le baldaquin dépasse de l'ouverture du milieu du gabarit. En tournant le gabarit de perçage, il est possible de déterminer la position souhaitée. Marquer les trois trous de perçage. (1)
Percer les trois trous Ø 8 mm pour les trois fils de sus-

pension et insérer les chevilles ci-jointes (6) ou le cas échéant les chevilles de grande portée. Défaire chaque poulie (7) en la dévissant par le milieu. Fixer la partie du plafond (7a) dans la cheville à l'aide de la vis centrale et revisser la poulie (7b) à la partie du plafond. (1) Positionner la direction d'enroulement vers le centre du baldaquin.

Important: vérifier que chaque poulie soit bien positionnée au plafond avant de suspendre la coupole avec les contre-poids!

Déballer prudemment la coupole (9) en portant les gants de coton ci-joints, vu que les surfaces sont très sensibles aux actions mécaniques.

▶ Insertion du montage électrique dans la coupole

Dans la coupole aluminium se trouve un anneau (23) tendu par trois fils. Soutenir le montage électrique (20) et le visser sur l'anneau à l'aide des trois boulons (24), comme au dessin (2). Visser la rondelle de recouvrement (25) sur les boulons au moyen des trois vis à six pans ci-jointes.

▶ Suspension de la coupole en aluminium et ajustement de la longueur des fils de suspension à la hauteur de pièce

Pour cette partie de montage, deux personnes sont nécessaires. Positionner la coupole en aluminium (9) au sol ou sur une table en-dessous du baldaquin. Enfiler respectivement un fil (10) par le dessous au travers de l'un des contre-poids (11) et déplacer le poids le long du fil jusqu'au bas vers la coupole. Faire passer le fil au travers de la poulie (7) de l'intérieur vers l'extérieur. Raccourcir le fil à l'aide d'une pince de telle manière à ce que l'extrémité libre réatteigne le poids vers le bas; insérer l'extré-

mité du fil dans le porte-fil (12) du poids, par le dessus jusqu'en butée. Procéder de même avec les trois fils. (3)

Important: utiliser une pince coupante pour raccourcir les fils et vérifier qu'ils soient coupés et non écrasés, car sinon les fils s'effilocheraient et ne passeraient plus dans les porte-fils.

La coupole est suspendue maintenant juste au-dessus de la surface où elle se trouvait auparavant. Pour raccourcir chaque fil à la longueur définitive, décrocher respectivement un poids l'un après l'autre.

Important: déterminer la longueur de fil de telle manière à ce que les poids soient suspendus environ au milieu des fils (entre A et B).

La deuxième personne devrait décharger le fil à couper en soulevant la coupole. Appuyer sur le bouton du porte-fil et tirer le fil déchargé du porte-fil. Raccourcir le fil à la longueur souhaitée et réinsérer l'extrémité en profondeur dans le porte-fil. (3)

Important: le fil doit être inséré obligatoirement à 3 cm de profondeur dans le porte-fil!

Utiliser la coupe du premier fil comme mesure pour les deux autres fils pour assurer une longueur de fil identique. De petites inexactitudes peuvent être corrigées en déplaçant le poids au niveau du porte-fil.

▶ Connexion électrique du baldaquin

Important: déconnecter le fusible de la sortie du plafond!

Faire dépasser du baldaquin la conduite dégainée de la sortie du plafond (13) d'environ 12 cm et dénuder les extrémités de chaque fil conducteur d'environ 7 mm. Connecter le fil de phase et le fil neutre à l'un des côtés

du domino (14) et le fil de terre au raccord de mise à la terre de l'écrou à cage (15) correspondant au marquage dans le baldaquin. (4)
Enfiler le câble électrique (16) de la lampe recouvert de métal au travers du nipple moleté (2) et du trou central de la rondelle de recouvrement (3) et enfin au travers de l'écrou à cage (15) au centre du baldaquin. (1) + (4)
Enfiler le câble sous l'éclisse de décharge de traction (17). Insérer le câble le plus loin possible dans le baldaquin, de telle manière à ce qu'il retombe en formant un arc léger, même si la coupole est suspendue très bas, et visser la décharge de traction. Couper le câble environ 10 cm derrière la décharge de traction et ôter le revêtement métallique jusque devant la décharge de traction. Connecter les trois conduites dénudées aux douilles encore libres du domino (14) selon le marquage. (4)
Déplacer la rondelle de recouvrement (3) sur le câble vers le haut et visser le nipple moleté (2) avec la rondelle de recouvrement dans l'écrou à cage (15) au centre du baldaquin. (1)

▶ Insertion/changement de l'ampoule

Attention: déconnecter le fusible et laisser refroidir la lampe complètement! Ne pas toucher la nouvelle ampoule à main nue (danger de brûlure)!

Enlever tout d'abord le réflecteur secondaire (18), puis le verre de protection (19). Tenir fermement le montage électrique (20) et retirer l'ampoule (21) latéralement de la douille. Insérer la nouvelle ampoule. (5)

Important: vérifier que les broches de grosseur différente de l'ampoule soient bien insérées dans les ouvertures correspondantes de la douille.

Pour finir, replacer le verre de protection (19) et le réflecteur secondaire (18). (5)
Lors du changement de l'ampoule, examiner également le

fusible dans le baldaquin et le remplacer le cas échéant.

▶ Changement du fusible

Il n'est pas nécessaire d'ouvrir le baldaquin pour échanger le fusible. Le fusible (230 volts = 2 A, rapide; 125 volts = 4 A, rapide) se trouve sur le côté du baldaquin. Dévisser le porte-douille (22) au moyen d'un tourne-vis par un quart de tour dans le sens contraire des aiguille d'une montre. Retirer complètement le porte-fusible et changer le fusible. Insérer de nouveau le support par un quart de tour dans le sens des aiguilles d'une montre. (4)

▶ Entretien

Nettoyer la surface extérieure de la coupole en aluminium avec un chiffon souple et le cas échéant avec un nettoyant doux. Ne pas nettoyer le nom tamponné.
La surface intérieure dorée de la coupole et le boîtier couleur or du montage électrique peuvent être nettoyés avec un chiffon souple, une fois refroidis complètement. Veuillez faire attention à ne pas toucher les surfaces à main nue. Enlever éventuellement prudemment les empreintes de doigt à l'aide d'un nettoyant sans détergent.

▶ Données techniques

230 V, max. 300 watts, ampoule de studio M38 (durée de vie 2.000 h, selon indication du fournisseur), culot GY 9,5. Fusible 2 A rapide
125 V, max. 300 watts, ampoule de studio M38 (durée de vie 2.000 h, selon indication du fournisseur), culot GY 9,5. Fusible 4 A rapide

1 m Distance minimale aux surfaces inflammables: 1 m

Tout verre cassé doit être obligatoirement remplacé.

Des réparations éventuellement nécessaires ne sont à effectuer que par un spécialiste. En cas d'endommagement du câble électrique externe, celui-ci ne doit être échangé que par la société Ingo Maurer GmbH.

Il montaggio e il collegamento elettrico devono essere eseguiti da un elettricista. E' consigliato effettuare il montaggio in due persone.

"Pierre ou Paul" è un prodotto realizzato a mano. Differenze di struttura della superficie, dimensioni e forma sono intenzionali e un naturale risultato del procedimento di produzione.

Importante: Il lampadario ha un peso complessivo di ca. 18 kg. Si prega di controllare preventivamente la portata del soffitto. E' importante provvedere a mezzi di fissaggio adatti alla relativa costruzione del soffitto: consigliamo tasselli per carichi pesanti in vendita nei negozi specializzati.

Attenzione: Prima del montaggio staccare la corrente dell'uscita di corrente a soffitto! Fare attenzione al percorso delle linee di alimentazione per evitare di danneggiare un cavo.

▶ Montaggio del rosone e delle pulegge

Per aprire il rosone (1) svitare il raccordo zigrinato (2) centrale e rimuovere il disco di copertura (3). Estrarre la busta con gli accessori di montaggio. (1)
Determinare la posizione del rosone in modo che il cavo dell'uscita di corrente a soffitto passi attraverso l'apertura maggiore del rosone. Impiegare il rosone come dima di foratura per contrassegnare i punti da forare. Effettuare tre fori per tassello di Ø 8 mm., inserire i tasselli (4) e avvitare il rosone con le viti (5) in dotazione. Per contrassegnare la posizione dei tre cavetti di sospensione, sistemare la dima di foratura allegata sul soffitto accertandosi che il rosone passi attraverso l'apertura centrale della dima di foratura. Girando la dima di foratura è possibile determinare la posizione desiderata. Contrassegnare i tre punti da forare. (1)
Effettuare i tre fori di Ø 8 mm. per i cavetti di sospensione e inserire gli allegati tasselli (6) oppure in caso di necessità

tasselli per carichi pesanti. Svitare ogni puleggia (7) dal centro. Avvitare con la vite centrale (8) la parte soffitto (7a) saldamente al tassello e riavvitare la parte puleggia (7b) nuovamente alla parte soffitto. (1)
Orientare le pulegge verso il centro del rosone.

Attenzione: Prima di appendere la cupola con i contrappesi, è assolutamente necessario controllare il fissaggio saldo a soffitto di ogni puleggia!

Estrarre la cupola (9) cautamente dall'imballaggio e indossare i guanti in cotone allegati; le superfici sono molto sensibili a sollecitazioni meccaniche.

▶ Inserimento dell'unità elettrica nella cupola

All'interno della cupola in alluminio è teso un anello (23) con tre fili. Accostare dal basso l'unità elettrica (20) e avvitarla con i tre bulloni (24) all'anello, come mostrato in figura (2). Avvitare il disco di copertura (25) con le tre viti a brugola sui bulloni.

▶ Appendere la cupola in alluminio e adattare la lunghezza dei cavetti all'altezza del soffitto

Questa fase del montaggio deve essere eseguita da due persone. Appoggiare la cupola in alluminio (9) sotto il rosone sul pavimento o sopra un tavolo. Infilare ogni cavetto (10) attraverso il contrappeso (11) corrispondente, dal basso verso l'alto, e farlo scorrere sul cavo, verso il basso, fino alla cupola. Passare ogni cavetto attraverso la relativa puleggia (7) dall'interno verso l'esterno. Quindi accorciare il cavetto con una pinza (tronchese) in modo che l'estremità libera dello stesso coincida con la parte superiore del contrappeso e successivamente inserire l'estremità del cavetto nel "gripper" ferma cavo (12) che si trova sul contrappeso stesso. Procedere nello stesso

modo per ognuno dei tre cavetti. (3)

Importante: Per tagliare il cavetto metallico usare una pinza adatta, che non lo schiacci ma lo tagli nettamente! Un cavetto tagliato male e sfilacciato rende molto difficile l'inserimento nel "gripper" ferma cavo.

A questo punto la cupola si trova leggermente sollevata rispetto al suo piano di appoggio. Per accorciare i singoli cavetti alla lunghezza definitiva, bisogna sganciare un contrappeso alla volta.

Importante: La posizione ideale dei contrappesi è quella equidistante tra il soffitto e la cupola. (tra A e B).

La seconda persona deve sollevare la cupola per ottenere che il relativo cavetto da accorciare non sia sotto tensione. Premere il bottone del gripper ferma cavo ed estrarre il filo libero dal gripper: Accorciare il filo alla lunghezza desiderata e reintrodurre l'estremità del cavetto a fondo nel ferma cavo. (3)

Importante: Il cavetto deve assolutamente essere inserito nel ferma cavo almeno 3 cm!

Impiegare il primo cavetto accorciato come esempio per assicurare che gli altri due cavetti vengano accorciati in misura equivalente. Piccole differenze di lunghezza possono essere corrette spostando il contrappeso sul fermacavo.

▶ Collegamento elettrico nel rosone

Attenzione: Staccare la corrente dell'uscita di corrente a soffitto!

Lasciare spuntare la linea di alimentazione dell'uscita di corrente a soffitto (13) di circa 12 cm dal rosone e spelare le estremità dei singoli fili di circa 7 mm. Collegare fase e neutro da un lato del morsetto (14) e la terra al raccordo di

terra del dado gabbia (15) secondo il segno sul rosone. 3
Infilare il cavo della lampada con rivestimento in metallo (16) attraverso il raccordo zigrinato (2) e il foro centrale del disco di copertura (3) e successivamente attraverso il dado gabbia (15) al centro del rosone. (1) + (4)
Infilare il cavo sotto il passante dello scarico di trazione (17). Introdurre il cavo nel rosone assicurandosi che formi un leggero arco anche quando la cupola è abbassata e avvitare saldamente lo scarico di trazione. Accorciare il cavo di ca. 10 cm dalla parte retrostante allo scarico di trazione e rimuovere il rivestimento in metallo fin poco antistante allo scarico di trazione. Collegare i tre fili spelati alle boccole ancora libere del morsetto (14) secondo le indicazioni. (4)
Far scorrere il disco di copertura (3) lungo il cavo verso l'alto e avvitare il raccordo zigrinato (2) unitamente al disco di copertura al dado gabbia (15) disposto al centro del rosone. (1)

▶ Inserimento/Sostituzione della lampadina

Attenzione: Staccare la corrente e attendere che la lampada sia completamente fredda! Non toccare la nuova lampadina a mani nude (pericolo di impressione a caldo di residui grassi o polverosi!)

Rimuovere prima il riflettore secondario (18) e in seguito il vetro di protezione (19). Tenere ferma l'unità elettrica (20) ed estrarre la lampadina (21) lateralmente dal portalampada. Inserire la nuova lampadina. (5)

Importante: Fare attenzione che le spine della lampadina di spessore differente siano inserite nelle corrispondenti aperture del portalampada.

Riapplicare il vetro di protezione (19) e successivamente il riflettore secondario (18). (5)

In occasione della sostituzione della lampadina controllare anche il fusibile nel rosone ed effettuarne la sostituzione, se necessaria.

▶ Sostituzione del fusibile

Per la sostituzione del fusibile non occorre aprire il rosone. Il fusibile (230 V = 2 Amp. rapido) è disposto lateralmente sul rosone. Aprire il supporto del fusibile (22) con un cacciavite con un quarto di giro in senso antiorario. Estrarre interamente il supporto del fusibile e sostiuire il fusibile. Reinserire in supporto con un quarto di giro in senso orario. (4)

▶ Cura

Pulire la superficie esterna della cupola in alluminio con un panno morbido ed eventualmente con un detersivo blando. Evitare di passare sul timbro del nome. La superficie interna dorata e il contenitore dorato dell'unità elettrica possono essere puliti, dopo essere completamente freddi, con un panno morbido.
Fare attenzione di non toccare le superfici a mani nude. Rimuovere eventuali impronte digitali attentamente con un detersivo senza solventi.

▶ Dati tecnici

230 V, max. 300 watt lampada M38 (vita 2000 ore/ indicazione del produttore), base GY 9,5. Fusibile 2 Amp. rapido
125 V, max. 300 watt lampada M38 (vita 2000 ore/ indicazione del produttore), base GY 9,5. Fusibile 4 Amp. rapido

1 m Distanza minima da superfici infiammabili: 1 m.

Ogni vetro di protezione danneggiato deve essere assolutamente sostituito.

Eventuali riparazioni devono essere effettuate esclusivamente da un elettricista specializzato. Il cavo esterno – se danneggiato – può essere sostituito soltanto dalla Ingo Maurer GmbH.

①

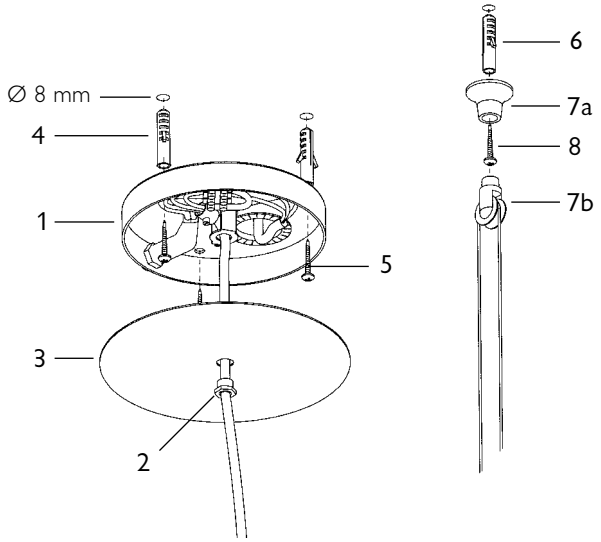

③

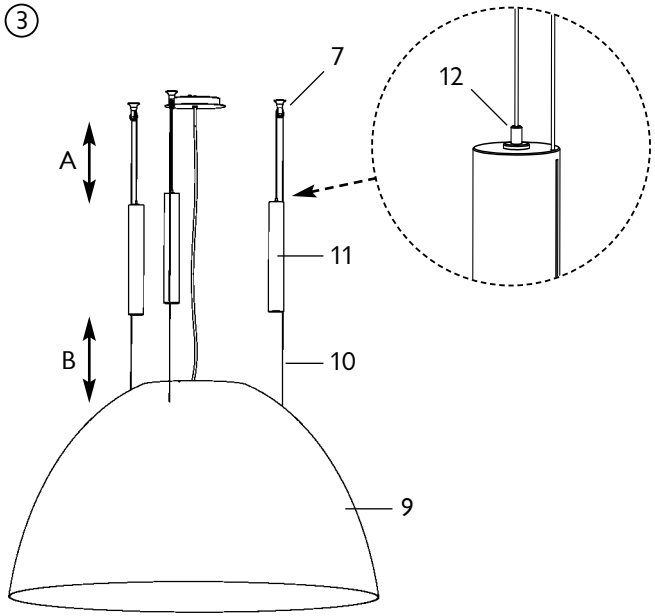

②

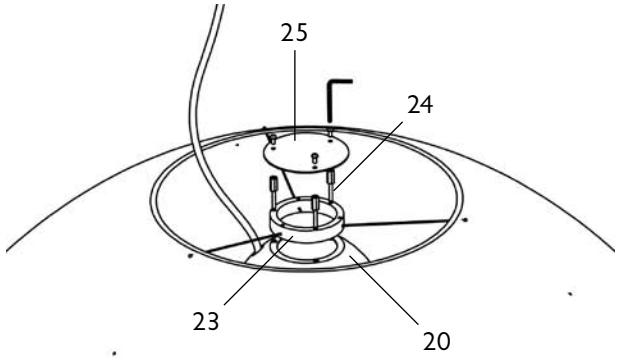

④

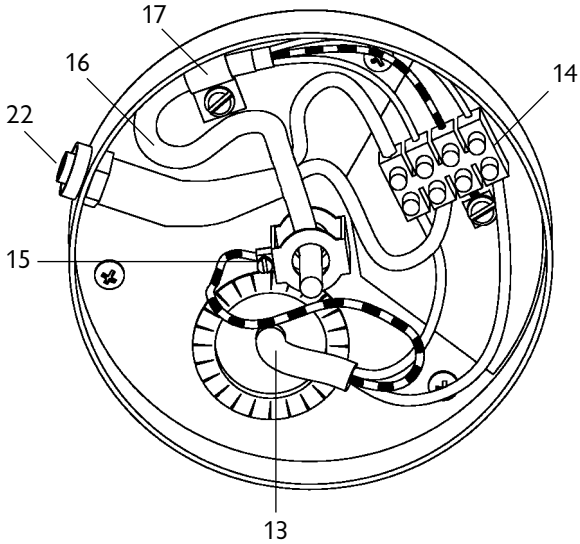

5

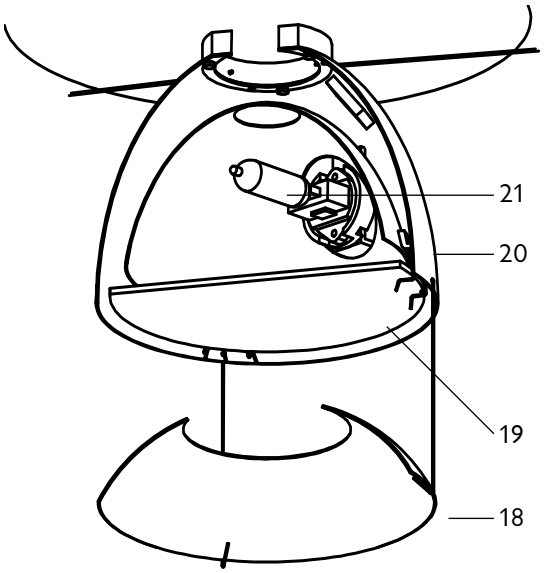

Ingo Maurer GmbH
Kaiserstrasse 47
80801 München
Germany
Tel. +49. 89. 381 606-0
Fax +49. 89. 381 606 20
info@ingo-maurer.com
www.ingo-maurer.com

Oktober 2006

Made in Germany