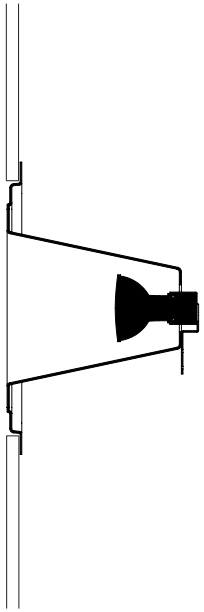

Light Cone Small Vertical Instructions

INGO MAURER

Montageanleitung

Bitte vor der Montage aufmerksam lesen und aufbewahren!

Instructions for assembly

Please read these instructions carefully before going any further, and keep them in a safe place for future reference!

Instructions de montage

À lire attentivement avant le montage et à conserver!

Istruzioni di montaggio

Prima del montaggio, leggere attentamente le istruzioni e conservarle!

Deutsch	*Seite*	*4*
English	*Page*	*7*
Français	*Page*	*10*
Italiano	*Pagina*	*13*
Zeichnungen	*Seite*	*16*
Drawings	*Page*	*16*
Dessins	*Page*	*16*
Disegni	*Pagina*	*16*

Montage und Elektroanschluss müssen von einer Elektrofachkraft ausgeführt werden.

Achtung: Schalten Sie vor der Montage die Sicherung des Deckenauslasses aus. Achten Sie auf den Verlauf der Elektroleitungen, damit auf keinen Fall ein Kabel angebohrt wird. Montieren Sie nicht auf feuchten und leitenden Untergrund!

Wichtig: Die Leuchte darf nicht mit Dämmmaterial oder ähnlichen Werkstoffen abgedeckt werden. Der Mindestabstand zu normal entflammbaren Flächen in der abgehängten Decke beträgt 5 cm. Eine ausreichende Hinterlüftung der Leuchte in der abgehängten Decke muss gewährleistet sein!

▶ Der Leuchte beigepackt:

1 Leuchtmittel

▶ Montagevorbereitungen

Der flächenbündige Einbau dieser Leuchte erfordert eine abgehängte Decke aus 12,5 mm starker Gipskartonplatte mit einem Mindestabstand zur nicht brennbaren Baudecke von 20 cm (bei normal entflammbarer Decke: mind. 24 cm!).

An der festgelegten Position der Einbauleuchte ist ein zweipoliger Deckenauslass 230V mit einer freien Zuleitungslänge von 25 cm vorzusehen. Wählen Sie den Ausschnitt in der abgehängten Decke so knapp wie möglich: Die lichte Weite des Ausschnittes sollte 240 x 240 mm betragen.

▶ Einbau der Leuchte

Achten Sie darauf, dass sowohl das Zuleitungskabel (1) des Deckenauslasses als auch das Anschlusskabel (2) der Leuchte durch die obere Öffnung in den Konus hineinhängen. Schieben Sie die Leuchte von unten durch den Ausschnitt, richten Sie sie exakt aus und verschrauben Sie die Auflageflächen (3) von unten fest mit der Decke. Verstärken Sie den Übergang zwischen Decke und Leuchte mit einem Textilband (4). Verspachteln und verschleifen Sie die Fläche so, dass Leuchte und Decke nahtlos ineinander übergehen. (1)
Die eingebaute Leuchte wird nach dem Elektroanschluss – zusammen mit der Decke – überstrichen.

▶ Anschließen der Leuchte

Wichtig: Achten Sie darauf, dass die Sicherung des Deckenauslasses abgeschaltet ist.

Ziehen Sie das Zuleitungskabel (1) des Deckenauslasses nach unten heraus und isolieren Sie die Adern ca. 5 mm ab. Schließen Sie Leiter und Neutralleiter zugentlastet im Lüsterklemmengehäuse (5) des Anschlusskabels (2) an und schließen Sie das Gehäuse. (1)
Schieben Sie das Zuleitungskabel, das Lüsterklemmengehäuse und das Anschlusskabel komplett durch die obere Öffnung des Konus in die abgehängte Decke.
Schrauben Sie nun die lose im Konus hängende Fassung (6) mit den beiden vormontierten Schrauben im Fassungshalter (7) am oberen Ende des Konus fest. (2)

Wichtig: Achten Sie darauf, dass das Kabel nicht zwischen Fassung und Fassungshalter eingeklemmt wird, sondern frei durch den Ausschnitt des Fassungshalters führt.

▶ Einsetzen des Leuchtmittels

Drücken Sie das Leuchtmittel bei gleichzeitiger leichter Drehung nach rechts in die Bajonettlöcher der Fassung. Achten Sie auf korrekten Sitz des Leuchtmittels, bevor Sie die Sicherung wieder einschalten.

▶ Wechsel des Leuchtmittels

Achtung: Schalten Sie die Sicherung aus und lassen Sie die Lampe vollständig abkühlen!

Das alte Leuchtmittel lässt sich durch leichtes Eindrücken und anschließende Linksdrehung aus der Bajonettfassung lösen. Setzen Sie das neue Leuchtmittel ein wie unter "Einsetzen des Leuchtmittels" beschrieben.

▶ Technische Daten

230 V~50 Hz, 125 V~60 Hz. *Die für Ihre Leuchte zutreffende Spannung und Frequenz entnehmen Sie bitte dem Typenschild.* Halogen HI Spot 66 mm, 75 Watt, 24°, Sockel GU10.

Achtung: Mindestabstand zu normal entflammbaren Flächen in der abgehängten Decke: 5 cm

Mindestabstand zu angestrahltenen Flächen: 1,0 m

Dieses Symbol auf dem Reflektor weist darauf hin, dass unbedingt ein "self-shielded"-Leuchtmittel eingesetzt werden muss.

Eventuell notwendige Reparaturen dürfen nur von einer Elektrofachkraft durchgeführt werden. Die äußere Leitung darf bei Beschädigung nur von der Ingo Maurer GmbH ausgetauscht werden.

The lamp assembly and all electrical work must be carried out by a qualified electrician.

Caution: Switch off or remove the fuse for the ceiling outlet before beginning the assembly. Take care to ascertain the exact position of all electrical wiring, so as to avoid accidentally drilling into a power cable. Do not attach the lamp to a damp and/or conductive surface!

Important: The lamp must not be covered with insulating or similar materials. Allow at least 5 cm clearance from normally combustible materials in the ceiling, and ensure adequate ventilation in the cavity behind the lamp.

▶ Enclosed:

1 light bulb

▶ Preparations for assembly

For flush-mounted assembly, the lamp requires a hollow ceiling of 12.5 mm plasterboard with at least 20 cm clearance from the non-combustible underside of the floor above (at least 24 cm if the floor contains normally combustible materials).

A 230V two-pole ceiling outlet with at 25 cm of supply cable is required at the point where the lamp is to be sited. Make the aperture in the ceiling as narrow as possible (inner dimensions: 240 x 240 mm).

▶ Fitting the lamp

The supply cable (1) from the ceiling outlet and the lamp connection cable (2) must hang down into the cone. Push the lamp upwards through the aperture, align it exactly and screw the bearing surfaces (3) firmly onto the ceiling from below. Cover the gap between ceiling and lamp with cloth tape (4). Plaster over the area and sand down the plaster. (1)
The assembled lamp – and the surrounding section of the ceiling – can be painted over when the electrical connection is completed.

▶ Connecting the lamp

Important: Ensure that the ceiling outlet fuse is switched off.

Pull the supply cable (1) from the ceiling down through the round hole and strip about 5 mm from the ends of the wires. Connect the phase and neutral wires to the terminal block (5) on the connection cable (2), ensuring that the assembly is not under strain, and close the terminal box. (1)
Push the supply cable, the terminal box and the connection cable through the top of the cone and into the ceiling cavity.
Attach the socket (6) (hanging inside the cone) with the pre-fitted screws to the holder (7) at the top end of the cone. (2)

Important: Make sure that the cable runs freely though the opening in the holder and does not become trapped between socket and holder.

▶ Inserting the bulb

Insert the light bulb in the bayonet fitting, pressing the base of the bulb gently downwards and turning it clockwise. Ensure that the bulb is firmly in position before switching the fuse back on.

▶ Changing the bulb

Caution: Remove or switch off the fuse and allow the lamp to cool down completely.

Remove the spent bulb, pressing the base gently downwards and turning it anticlockwise. Fit the replacement as described in "Inserting the bulb" above.

Caution: Remove or switch off the fuse and allow the lamp to cool down completely.

▶ Technical specification

230 V~50 Hz; 125 V~60 Hz. *The correct voltage and frequency for your lamp are indicated on the type label.*
Halogen HI spot, 66 mm, 75W, 24°, GU10 base.

Caution: Minimum distance from normally combustible materials in the cavity ceiling: 5 cm

Minimum distance from lit surfaces: 1.0 m

This symbol indicates that a self-shielded light bulb must be used.

Any repairs that may become necessary must be carried out by a professional electrician. In the event of damage to the external power cord, replacements may only be fitted by Ingo Maurer GmbH.

Le montage et le branchement électrique sont à effectuer par un électricien.

Attention: déconnecter le fusible contrôlant l'arrivée du courant au plafond, avant le montage. Il est indispensable de respecter le positionnement des conduites électriques afin d' éviter de percer un câble électrique. Ne pas installer sur une surface humide et/ou conductrice!

Important: la lampe ne doit pas être recouverte de matériau isolant ou matières similaires. La distance minimale aux matériaux inflammables dans le faux-plafond est de 5 cm. Une ventilation suffisante de la lampe dans le faux-plafond doit être garantie!

▶ Fournitures:

1 ampoule

▶ Préparations au montage

Le montage encastré de cette lampe exige un faux-plafond en placoplâtre d'une épaisseur de 12,5 mm, et d'une distance minimale au plafond original ininflammable de 20 cm (pour des plafonds inflammables: min. 24 cm!).

Pour chaque position de la lampe encastrée, il est nécessaire d'avoir une sortie électrique de plafond à deux pôles de 230V avec une longueur libre de conduite électrique de 25 cm. Choisir une découpe du faux-plafond la plus précise possible: la dimension intérieure de la découpe doit être de env. 240 mm x 240 mm.

▶ Montage de la lampe

Faire attention à ce que le câble (1) de la conduite électrique de plafond ainsi que le câble de connexion (2) de la lampe pendent dans l'ouverture du cône.
Faire passer la lampe au travers de l'ouverture par le bas. L'installer exactement et visser à fond les surfaces d'appui (3) au plafond. Recouvrir la jonction entre le plafond et la lampe avec un ruban textile (4). Reboucher la surface et la polir de telle manière à ce qu'il n'y ait pas de joint visible entre la lampe et le plafond. (1)
Une fois montée, la lampe encastrée doit être peinte exactement comme le plafond.

▶ Connexion de la lampe

Important: vérifier que le fusible de la sortie électrique du plafond soit déconnecté.

Faire sortir le câble de la conduite électrique (1) du plafond par le bas et dénuder les fils d'environ 5 mm. Connecter le fil de phase et le fil neutre, délestés de traction au boîtier (5) du domino du câble de connexion (2) et fermer le boîtier. (1)
Faire passer entièrement le câble de la conduite électrique, le boîtier du domino et le câble de connexion par l'ouverture supérieure du cône dans le faux-plafond.
Visser maintenant la douille (6) pendant librement dans le cône à l'aide des deux vis prémontées dans le support (7) de douille à l'autre extrémité du cône. (2)

Important: vérifier que le câble ne soit pas coincé entre la douille et son support, mais qu'il passe librement au travers de l'encoche du support de douille.

▶ Insertion de l'ampoule

Insérer l'ampoule dans les trous à baïonnette de la douille en la tournant légèrement vers la droite. Vérifier que l'ampoule soit bien positionnée avant de reconnecter le fusible.

▶ Changement de l'ampoule

Attention: déconnecter le fusible et laisser refroidir la lampe complètement!

L'ampoule à changer doit être enlevée de la douille à baïonnette par une légère pression puis une rotation vers la gauche. Insérer la nouvelle ampoule comme décrit au point «Insertion de l'ampoule».

▶ Données techniques

230 V~50 Hz; 125 V~60 Hz. *Veuillez consulter la plaque signalétique pour la tension et la fréquence appropriée pour votre lampe.*
Halogène HI Spot 66 mm, 75 watts, 24°, culot GU10.

Attention: distance minimale aux matériaux normalement inflammables dans le faux-plafond: 5 cm

Distance minimale aux surfaces éclairées: 1,0 m

Ce symbole indique qu'il est obligatoire d'utiliser une ampoule autoprotégée.

Des réparations éventuellement nécessaires ne doivent être effectuées que par un spécialiste. En cas d'endommagement, le câble électrique externe ne doit être échangé que par la société Ingo Maurer GmbH.

Il montaggio e il collegamento alla rete devono essere effettuati da un elettricista.

Attenzione: Prima del montaggio staccare la corrente dell'uscita della corrente al soffitto. Fare attenzione al percorso delle linee di alimentazione per evitare di danneggiare un cavo durante l'installazione. Non montare su superfici umide e/o conduttrici di corrente!

Importante: La lampada non deve essere coperta da materiali isolanti o simili. Distanza minima da superfici normalmente infiammabili nel controsoffitto 5 cm. Una sufficiente aerazione della lampada all'interno del controsoffitto deve essere garantita!

▶ Nella fornitura sono inclusi:

1 lampadina

▶ Preparazioni del montaggio

Presupposto per l'incasso di questa lampada a livello della superficie è un controsoffitto di pannelli in cartongesso con uno spessore di 12,5 mm avente una distanza minima dal soffitto non infiammabile di 20 cm (in caso di soffitti normalmente infiammabili distanza minima almeno 24 cm!).

Nel punto previsto per la lampada ad incasso è necessaria un'uscita della corrente al soffitto bipolare 230 V con una libera lunghezza del cavo di alimentazione di 25 cm.
Tagliare una apertura nel controsoffitto la più precisa possibile: le dimen-sioni interne dell'apertura dovranno essere 240 x 240 mm.

▶ Incasso della lampada

Assicurarsi che sia il cavo di alimentazione (1) dell'uscita della corrente al soffitto sia il cavo di collegamento (2) della lampada scendano nel cono attraverso l'apertura superiore.
Inserire la lampada dal basso nell'apertura, posizionarla con esattezza e avvitare le superfici di appoggio (3) dal basso saldamente al controsoffitto. Ricoprire la sporgenza tra controsoffitto e lampada con una garza (4). Stuccarla e levigarla fino ad ottenere una superficie uniforme tra lampada e soffitto. (1)
Dopo aver concluso il collegamento elettrico, tinteggiare la lampada incassata unitamente al soffitto.

▶ Collegamento elettrico della lampada

Importante: Prima del collegamento staccare la corrente dell'uscita della corrente al soffitto.

Tirare fuori verso il basso il cavo di alimentazione (1) dell'uscita della corrente al soffitto e spelare i fili per ca. 5 mm. Collegare fase e neutro con scarico della trazione nella scatola del morsetto (5) del cavo di collegamento (2) e chiudere la scatola. (1)
Condurre il cavo di alimentazione, la scatola del morsetto e il cavo di collegamento interamente attraverso l'apertura superiore del cono nel controsoffitto.
Dunque, avvitare saldamente il portalampada (6) sciolto all'interno del cono con le due viti premontate nel supporto portalampada (7) all'estremità superiore del cono. (2)

Importante: Fare attenzione che il cavo non venga incastrato tra portalampada e supporto portalampada, ma che passi liberamente attraverso l'apertura del supporto portalampada.

▶ Inserimento della lampadina

Per inserire la lampadina nei fori del portalampada a baionetta, premere e girarla allo stesso tempo leggermente in senso orario. Prima di riattaccare la corrente assicurarsi che la lampadina sia correttamente e saldamente inserita.

▶ Sostituzione della lampadina

Attenzione: Staccare la corrente e attendere che la lampada sia completamente fredda!

Per rimuovere la lampadina da sostituire dal portalampada a baionetta, premere leggermente e girare poi in senso antiorario. Inserire la nuova lampadina come descritto al paragrafo "Inserimento della lampadina".

▶ Dati tecnici

230 V~50 Hz; 125 V~60 Hz. *I dati tecnici relativi alla tensione e alla frequenza di funzionamento della Vostra lampada sono riportati sulla targhetta d'identificazione.*
Lampadina alogena HI Spot 66 mm, 75 Watt, 24°, attacco GU10.

Attenzione: Distanza minima da superfici normalmente infiammabili nell'intercapedine: 5 cm

Distanza minima dalle superfici illuminate: 1,0 m

Questo simbolo sul riflettore indica che è consentito solo l'uso di lampadine autoprotette.

Eventuali riparazioni possono essere effettuate esclusivamente da un elettricista. Il cavo esterno – se danneggiato – può essere sostituito soltanto dalla Ingo Maurer GmbH.

①

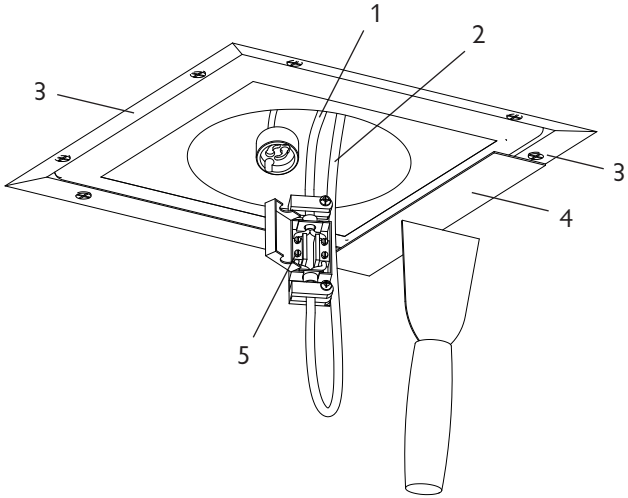

②

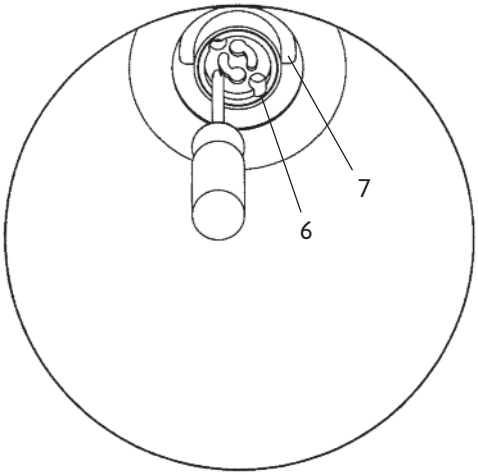

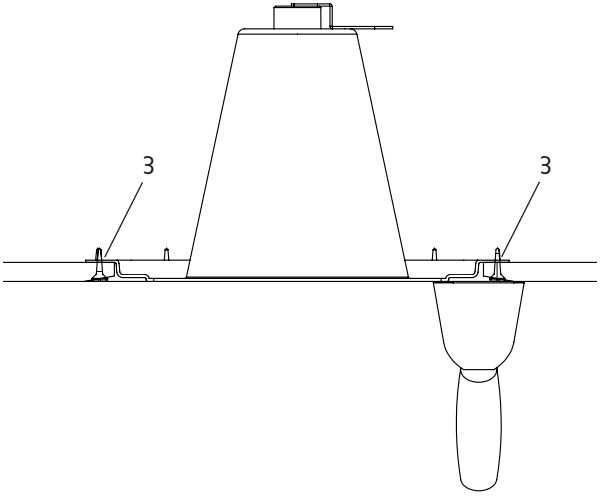

Ingo Maurer GmbH
Kaiserstrasse 47
80801 München
Germany
Tel. +49. 89. 381 606-0
Fax +49. 89. 381 606 20
info@ingo-maurer.com
www.ingo-maurer.com

Februar 2011

Made in Germany